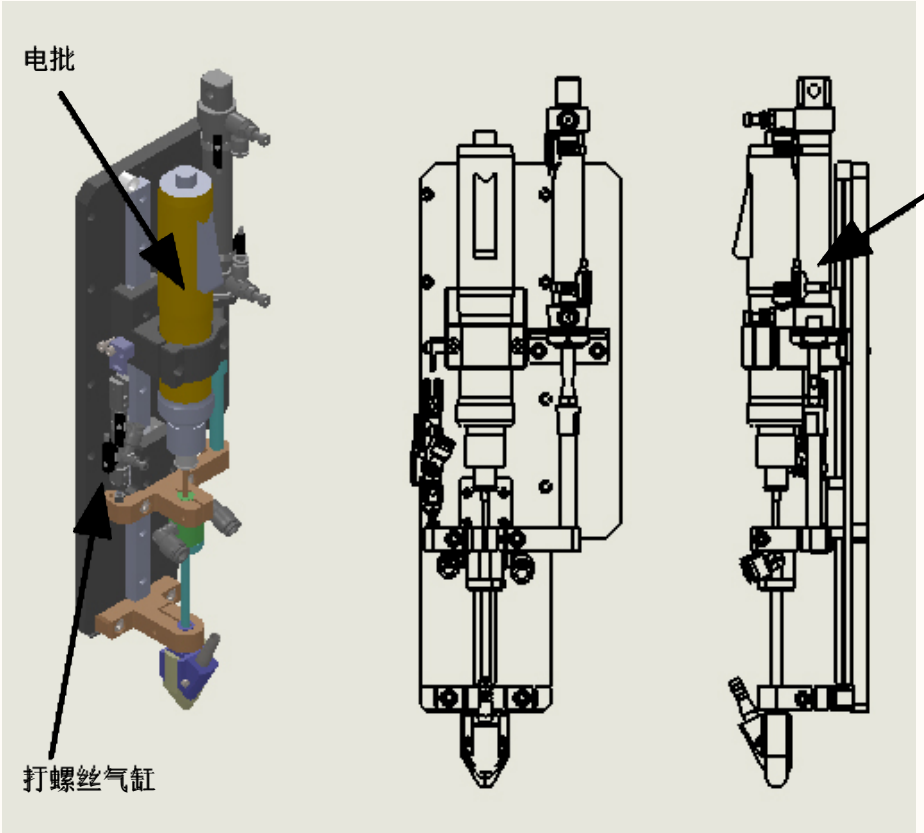

控制流程

1.螺丝供料机送料

2.供料完成，开启真空，电批启动，推出吸螺丝气管，吸附螺丝到吸头上

3.定位到螺丝孔位（螺丝头接触螺丝孔）

4.打螺丝气缸动作，下压

5.收到电批扭力信号

6.上升打螺丝气缸

7.吸螺丝气管缩回，吸管缩回

8.打螺丝模组离开螺丝孔

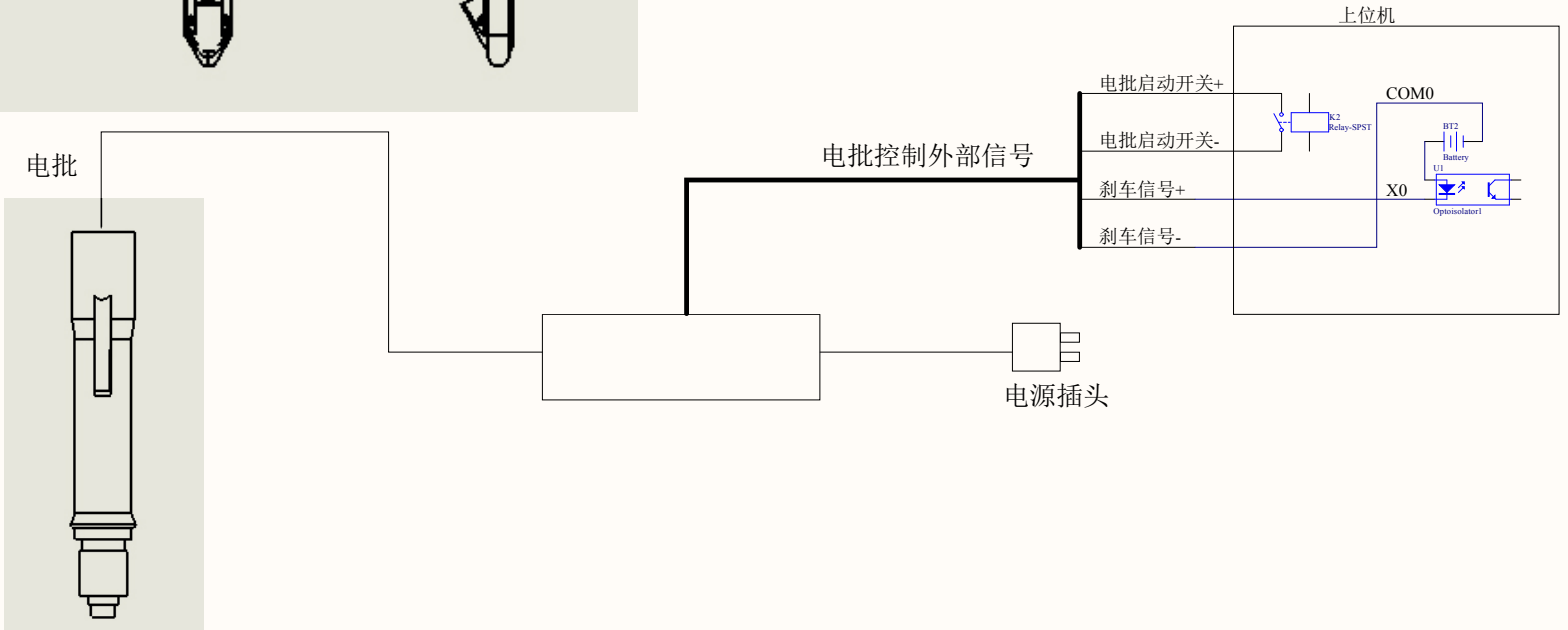

Title		
Size A2	Number	Revision
Date: 2019/3/10		Sheet of
File: F:\1迈向舞自动化\项目电控\供料机\吸螺丝模组_吹吸式.SchDoc		